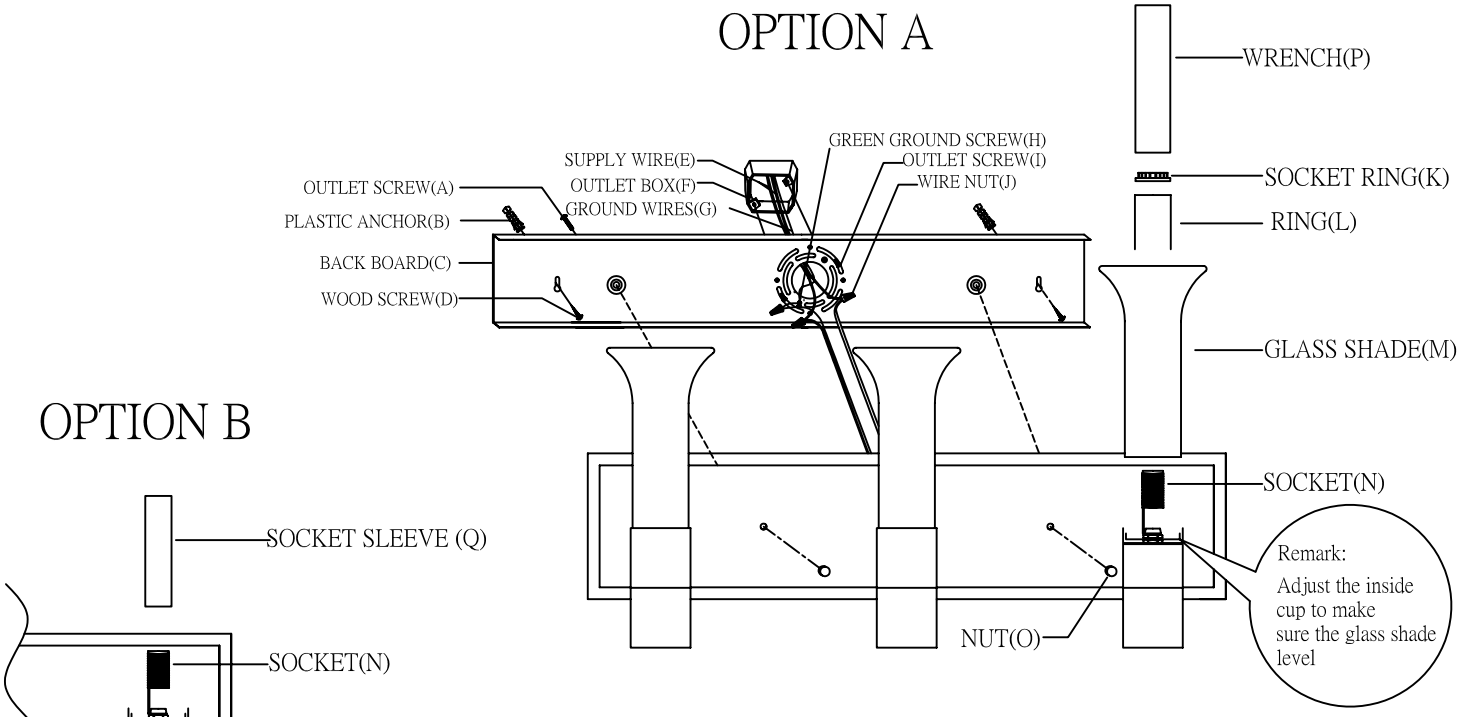

610-2V-BN 610-4V-BN
611-2V-CH 611-4V-CH
610-3V-BN 610-5V-BN
611-3V-CH 611-5V-CH