C

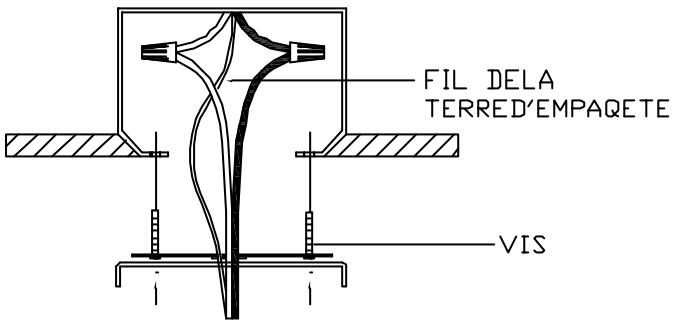

D

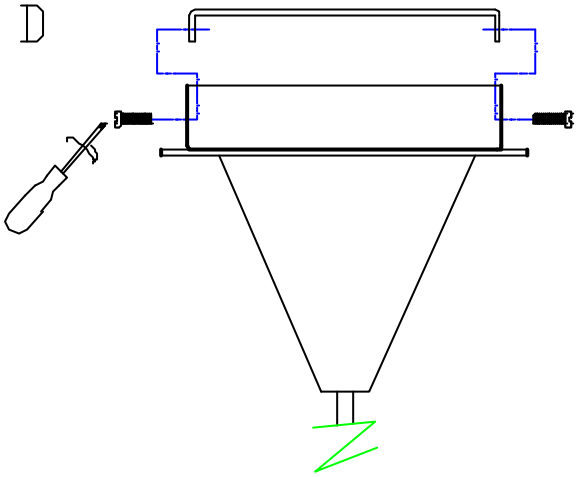

A

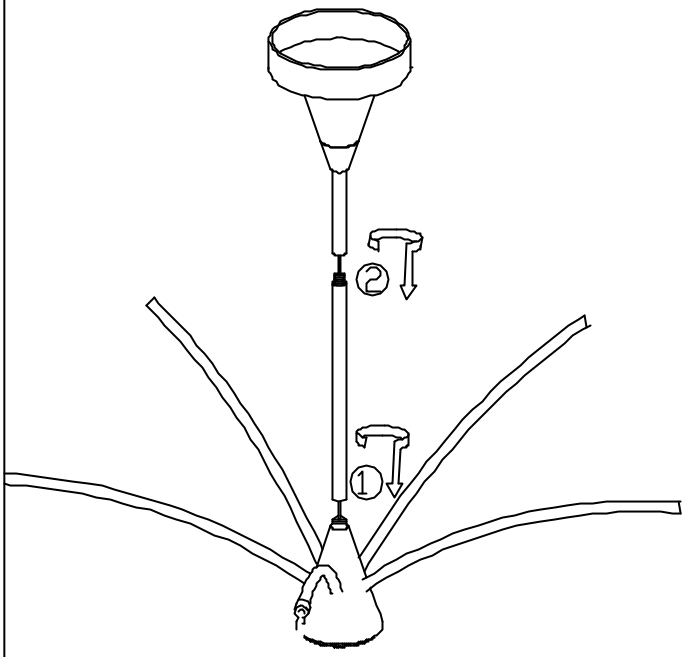

B

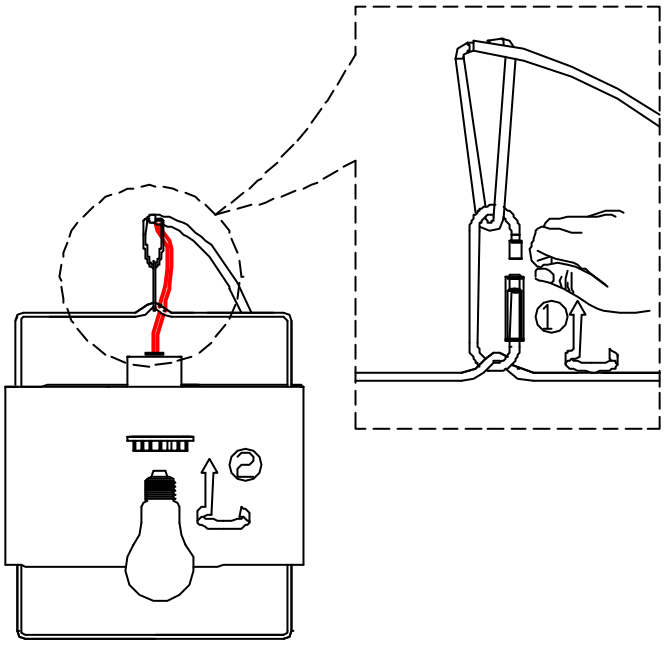

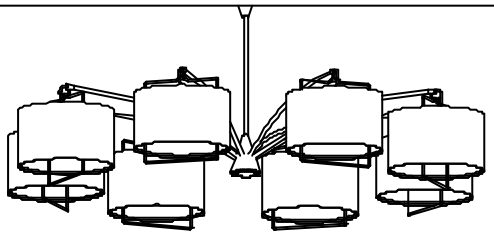

☐E22317-03

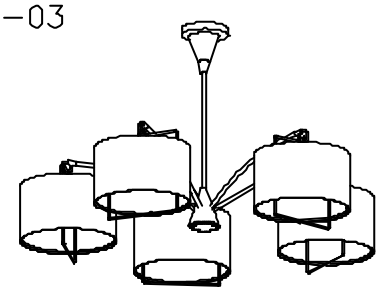

☐E22316-03

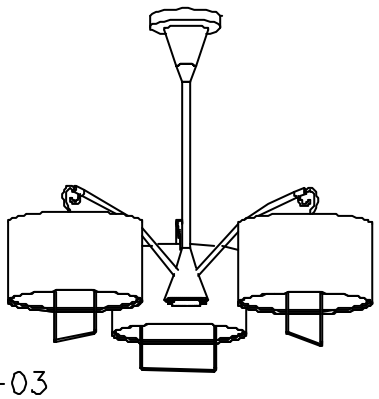

☐E22315-03