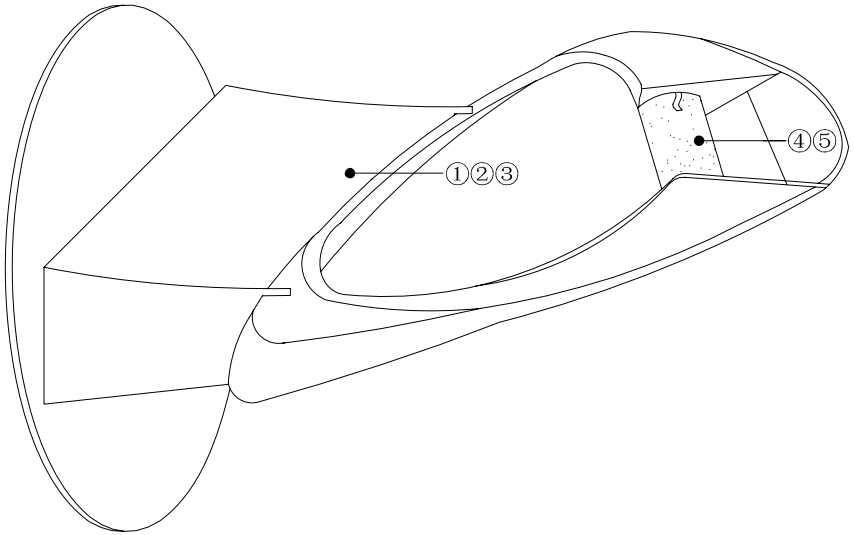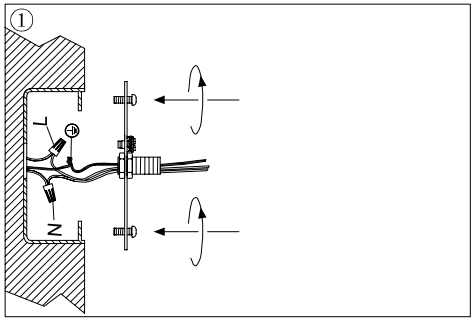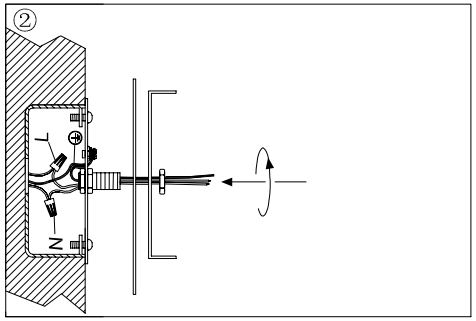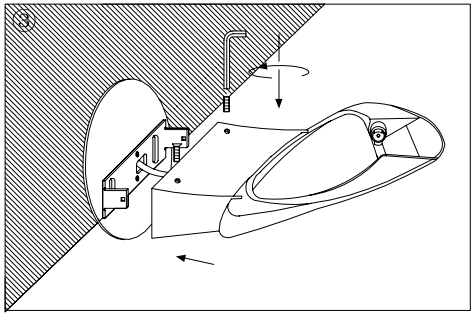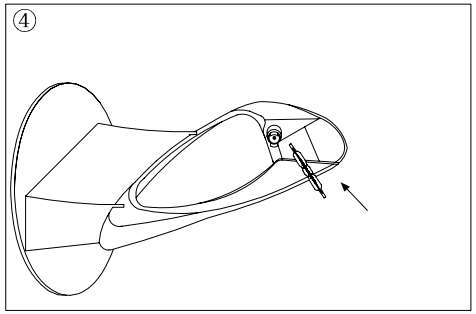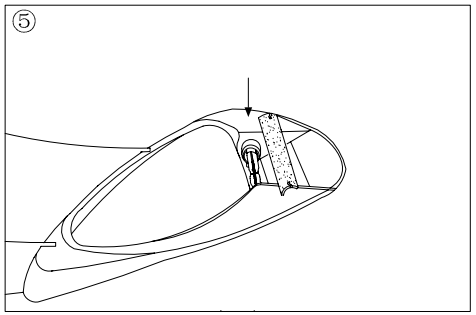ITEM NO.:E30800-73