SAFETY INSTRUCTIONS
READ THIS FIRST
KEEP THESE INSTRUCTIONS

This fixture is intended for installation in accordance with the National Electric Code (NEC) and Local code specifications. Failure to adhere to these codes and instructions may result in serious injury and/or property damage and will void the warranty.

1) **WARNING:** This fixture is not to be installed within 10 feet (3M) of a pool, spa or fountain.
2) This fixture is to be used only with a power unit (transformer) rated a maximum of 300 W (25 AMPS) 15 volts.
3) Direct burial rated wire is to be buried a minimum of 6" (152mm) beneath the surface of the ground.
   NOTE: If additional Direct Burial wire is needed, contact your local Kichler® landscape distributor.
   - 8 GA wire can be purchased in length of 250' (76 M), 15503-BK.
   - 10 GA wire can be purchased in length of 250' (76 M), 15504-BK.
   - 12 GA wire can be purchased in lengths of 100' (30 M), 15501-BK; 250' (76 M), 15502-BK; 500' (152M), 15505-BK; and 1000' (304 M), 15506-BK.
4) Fixture shall not use a tungsten halogen lamp unless the fixture is marked for use with such lamps.
5) Wiring connections must be made with approved/listed wire connection device(s) suitable for the application. Do not exceed manufacturers' wiring combination specifications for size and quantity of conductors.

1) Fixture can be mounted using a variety of accessories. Select mounting accessories and follow the installation instructions provided with each.
2) To mount fixture on a stem, a 1/2 NPSM threaded stem is needed (sold separately). Pass fixture wires through stem before threading together. Secure fixture to stem using a set screw and hex wrench.
3) Install supplied lamp to socket inside fixture base.
4) Thread diffuser into fixture roof. The bead around diffuser is to be at top of fixture.
5) Slide louver over diffuser so that small diameter end is nearest fixture roof.
6) Repeat step #5 for remaining louvers. Louvers will fit together when tabs are lined up with grooves in adjoining louver.
7) Thread diffuser assembly into lamped fixture base.
8) TURN OFF POWER.
9) Make wire connections using supplied wire nuts following instructions on bag.

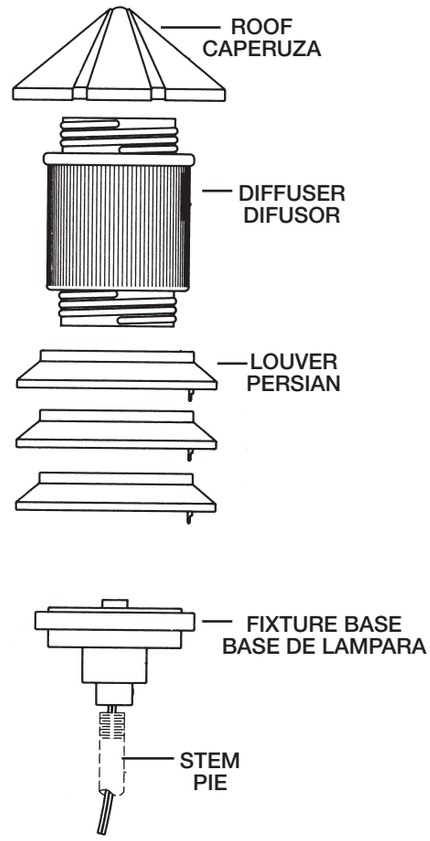

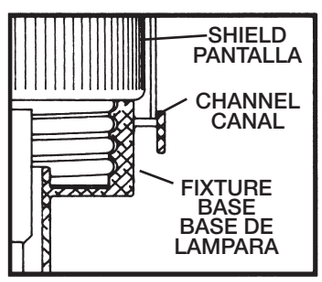

FIG. A

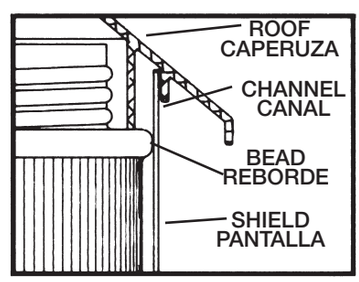

FIG. B

INSTRUCCIONES DE SEGURIDAD
PRIMERO LEA ESTO
GUARDE ESTAS INSTRUCCIONES

Este artefacto se debe instalar de acuerdo con el Código Eléctrico Nacional (NEC, por sus siglas en inglés) y con las especificaciones del código local. No cumplir con estos códigos e instrucciones puede resultar en lesiones graves y/ o en daños a la propiedad y anulará la garantía.

1) Advertenciaertencia: Este artefacto no debe instalarse a menos de 10 pies (3 m) de una piscina (alberca), spa o fuente.
2) Este artefacto debe utilizarse solamente con una unidad de potencia (tranformador) con capacidad nominal máxima de 300 vatios (25 amp.) 15 voltios.
3) El alambre clasificado para soterrado directo se debe enterrar un mínimo de 6 pulgadas (152 mm) debajo de la superficie del terreno.
   NOTA: Si necesita alambre de soterrado directo adicional, co muníquese con su distribuidor local Kichler® de productos de jardinería ornamental.
   - El alambre calibre 8 puede comprarse en longitud de 250' (76 m.), 15503-BK
   - El alambre calibre 10 puede comprarse en longitud de 250' (76 m.), 15504-BK
   - El alambre calibre 12 puede comprarse en longitudes de 75' (22 m.), 15550-BK; 100' (30 m.), 15501-BK; 250' (76 m.), 15502-BK; 500' (152 m.), 15505-BK; y 1000' (304 m.), 15506-BK.
4) El artefacto no debe utilizarse con lámparas de halógeno, a menoss que el artefacto esté marcado para usar con tales lámparas.
5) Las conexiones de cableado se deben hacer con las conexiones del(los) dispositivos) de conexión de cableado aprobados/ de la lista, adecuados para la aplicación. No exceda las especifi caciones de combinación de cableado del fabricante para el tamaño y cantidad de conductores.

1) Para instaler la lámpara en un pie, se necesita un pie roscado de 1/2 NPSM (vendido aparte). Pase los alambres de la lámpara por el pie antes de atornillarlos juntos.
2) Elija los accesorios de montaje siga las instrucciones provistas con cada uno.
3) Instale la bombilla suministrada en el portalámpara dentro de la base de la lámpara.
4) Atornille el difusor en el techo de la lámpara con bombilla. El reborde alrededor del difusor debe quedar en la parte de arriba de la lámpara.
5) Deslice la persiana encima del difusor de mode que el extremo de diámetro más cerca de la caperuza.
6) Repita el paso #5 para las persianas restantes. Las persianas encajarán unas con otras cuando las lengüetas estén alineadas con las ranuras en la persiana adyacente.
7) Atornille el difusor en la base de la lámpara con bombilla.
8) APAGUE LA ALIMENTACIÓN ELÉCTRICA.
9) Haga las conexiones de cableado usando las tuercas para cables suministrados siguiendo las instrucciones de la bolsa.

For warranty information please visit: http://www.landscapelighting.com/portal/warranty_page
Para informacion de la garantia por favor visite: www.landscapelighting.com/portal/warranty_page