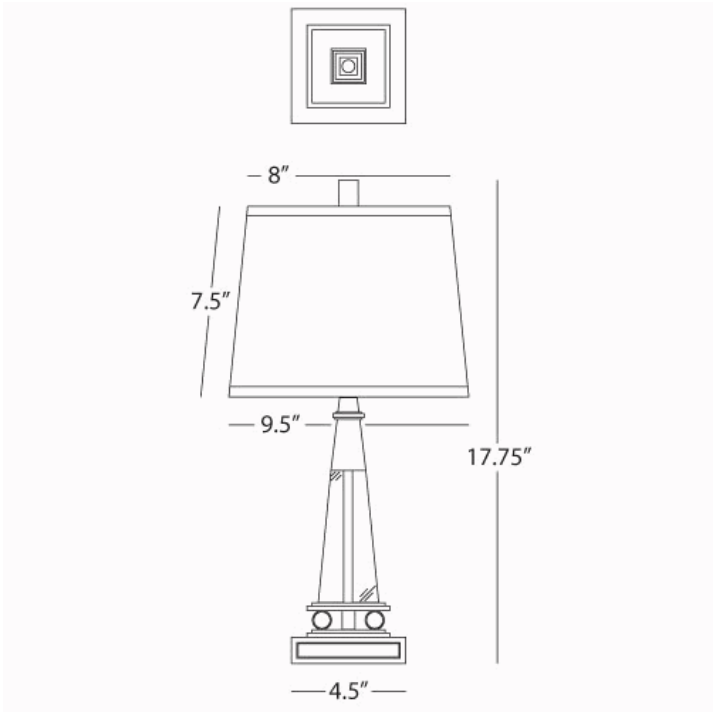
8″
7.5″
9.5″
17.75″
4.5″